MONTERINGS- OG BRUKSANVISNING

SKAGEN

G30/G31 (Propan-Butan/Propan)

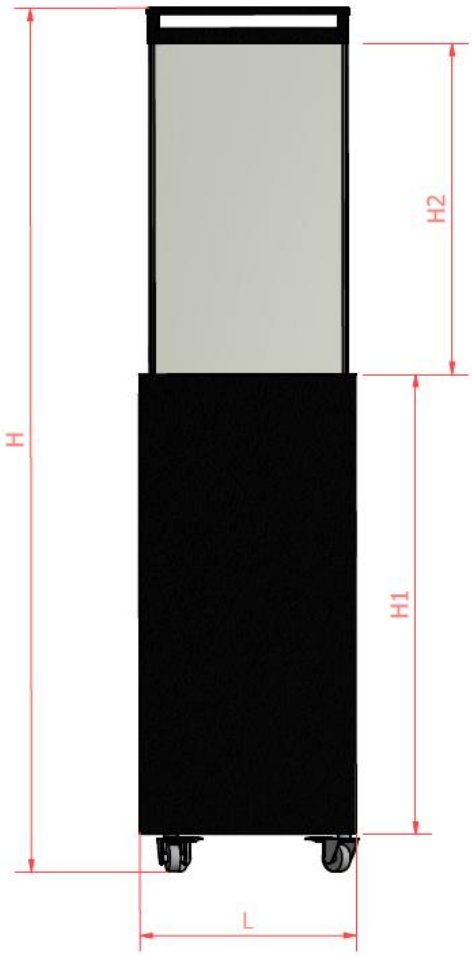

	H	H1	H2	L
[mm]	1560	848	577	400

Importør/ Distributør:
TermaTech A/S
Gunnar Clausens Vej 36
DK-8260 Viby J
Danmark

DET ER OBLIGATORISK Å LESE DENNE ANVISNINGEN OG OPPBEVARE DEN.

INNHOLD

1. INNLEDNING 3
2. SIKKERHETSANVISNINGER 4
   2.1 Sikkerhetsanvisninger for bruk av gassflasken 6
3. MONTERING 7
   3.1 Innholdet av esken 7
   3.2 Utpakking og montering 7
   3.3. Montering av hjul 8
   3.4 Montering av ruter 9
   3.5 Plassering av gassflasken 10
   3.5.1 Tilkobling og bytte av gassflasken 11
   3.5.2 Adaptere til ulike typer flasker ..... **Fejl! Bogmærke er ikke defineret.**
   3.5.3 Bytte av regulatoren 13
4. BRUKSANVISNING 15
   4.1 Oppstart av utstyret 16
   4.2 Flammejustering 17
   4.3 Slå av utstyret 18
   4.4. Batteribytte 18
5 SJEKK 20
   5.1 Sjekk av gasslekkasje 20
   5.2 Sjekk av flammens utseende 20
6 VEDLIKEHOLD 20
   6.1 Sjekk og rengjøring 20
   6.2 Rengjøring av ruten 21
7 GARANTI 21
8 PROBLEMLØSNING 22
9 TEKNISKE DATA 23
10 OPPLYSNINGER OM PRODUSENTEN 23

1. INNLEDNING

Peisen Skagen er et gassutstyr med dekorativt brenneresultat, for bruk kun i utendørs eller godt ventilerte rom. Det er obligatorisk å lese monterings- og bruksanvisningen nedenfor før montering og bruk av peisen Skagen. Denne anvisningen skal oppbevares gjennom hele bruksperioden.

CE-samsvarserklæring

Vi bekrefter herved at både prosjekt og konstruksjon av gassdrevet varmeutstyr, produsert av **Planika Sp. z o.o. (med forretningskontor ul. Bydgoska 38, 86-061 Brzoza, Polen)** oppfyller grunnleggende krav i Forordning om gassutstyr (EU 2016/426). Produsenten har eneansvar for utstedelse av denne samsvarserklæringen.

Produkt: Terrassevarmer - Strålevarmer uten avgassavtrekk, til bruk i åpne eller godt ventilerte rom.
Type: Lighthouse
Forordning: 2016/426/EU
Standarder: PN-14543:2017-09; PN-EN 437:2019-03

Kontrollorgan: Kiwa Nederland B.V (Wilmersdorf 50, P.O. Box 137, 7300 AC APELDOORN, The Netherlands; Organ nr.: 0063) gjennomførte undersøkelser og utstedte den 14.08.2019 sertifikat nr. 19GR0374/00 for ovennevnte utstyr.

Bedriftens kvalitetskontrollsystem garanterer at serieproduserte utstyr oppfyller grunnleggende krav i gjeldende Direktiver og Forordningen samt standardene som er bestemt i disse. Denne Erklæringen annulleres hvis det blir innført noen som helst modifikasjoner av utstyret uten forhåndssamtykke fra firmaet Planika.

PREZES ZARZĄDU
Jarosław Dąbrowski

Brzoza 14.08.2019

Styreleder
Jarosław Dąbrowski

2. SIKKERHETSANVISNINGER

- **Les disse anvisningene før bruk. Behold anvisningene for bruk i fremtiden.**
- Skal brukes kun utendørs eller i godt ventilerte rom. Bruk av dette utstyret i lukkede rom er FARLIG og FORBUDT.
- Områder med stor ventilasjon må ha minst 25% åpent rom. Arealet er summen av veggenes overflater.

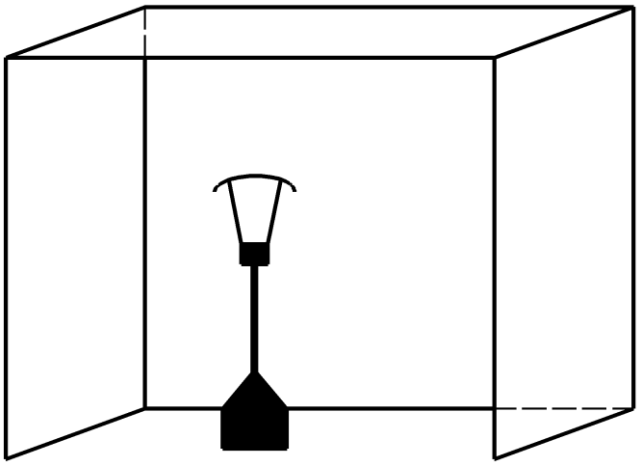

- Ikke flytt utstyret mens det arbeider.
- Før man flytter utstyret, skal man frakoble ventilen på gassflaske eller regulator.
- Ved sterk vind må man ta sikkerhetstiltak mot velting av utstyret.
- Bruk av utstyret og oppbevaring av gassflasken må skje i henhold til det gjeldende lovverket.
- Peisen Skagen skal bli montert og kontrollert hvert år i henhold til disse monteringsanvisningene og det gjeldende nasjonale og lokale lovverket om gassikkerhet (montering og bruk).
- Sjekk om opplysningene på fabrikasjonsplaten er i samsvar med den lokale gass- og trykkstypen.
- Det er forbudt å endre utstyrets konstruksjon eller dets plomberte elementer eller modifisere Skagens fabrikkinnstillinger.
- Plasser ikke noen falske flammer, logger o.l. eller glødende kull på brenneren eller i brennkammeret.
- I nærheten av utstyret må det være en CO2 slokker eller en pulverslokker.
- Ved første oppstart skal peisen Skagen brenne på det maksimale nivået i flere timer for at delene varmes opp og fordamper rester av malinger, lakker og smøremidler.
- Ikke flytt utstyret når det er på.
- Peisen Skagen er prosjektert for dekorasjon. Peisens Skagen overflate, deriblant ruter, kan bli sterkt oppvarmet under bruk (over 100°C), med unntak av sidevegger og betjeningselementer. **OBS!!!** Utstyrets tilgjengelige deler kan være meget varme. Hold barn langt unna utstyret.
- Under bruk skal man alltid bruke glasskjermene som er vedlagt til utstyret.
- Avstand til brennbare matrialer 0,3 m fra peisen Skagen og 1 m over utstyret (Se Tegning 1).

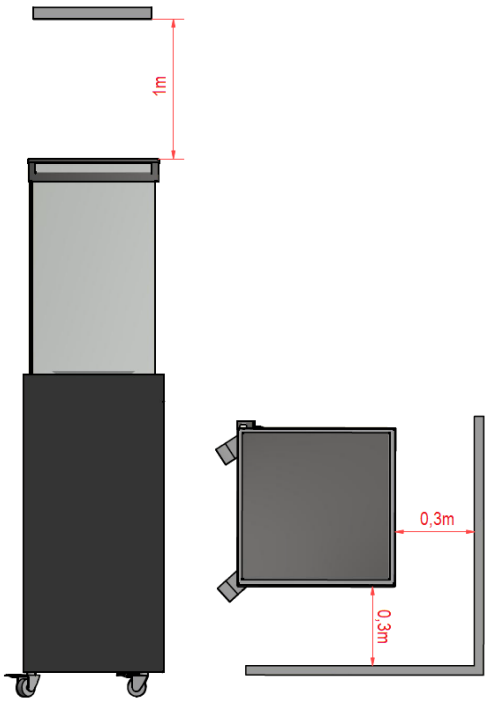

Tegning 1

- Under bruk må skagen ikke utsettes for regn
- Hvis peisen Skagen ikke er i bruk, skal den beskyttes mot værforhold, og hovedventilen på gassflasken skal stenges.
- Hvis peisen Skagen ikke brukes i en lengre tid, anbefaler vi å oppbevare den innendørs
- Under bruk av utstyret kan det oppstå små risser på overflaten, noe som skyldes sand eller andre harde partikler i åpne rom.
- Alle delene av Skagen er laget av rustbestandige materialer.
- Man skal aldri la peisen Skagen være på uten tilsyn.
- Peisen Skagen skal monteres på et sted som er utilgjengelig for barn, uvedkommende og dyr, slik at direkte kontakt med flamme og peisens varme deler er umulig.
- Ved sterk vind skal man slå av peisen Skagen med det samme, vente til den kjølner og plassere den slik at flammen ikke kan blåses av vinden eller vente til sterk vind stilner.
- Føler man noen som helst gasslekkasjer, skal man slå av peisen og lukk hovedventilen på gassflasken med det samme.
- Etter bruk skal man lukke ventilen på gassflasken.

2.1 Sikkerhetsanvisninger for bruk av gassflasken

- Bruk kun gass- og trykktyper som er bestemt av produsenten.
- Gassflasken skal byttes kun på et godt ventilert sted, langt unna antenningskilder (stearinlys, sigaretter eller andre utstyr som danner flamme).
- Man skal ikke dekke ventilasjonsåpninger på dekselet til gassflasken.
- Ved en gasslekkasje skal man ikke bruke utstyret, og hvis utstyret er på, skal man frakoble gasstilførsel. Utstyret skal sjekkes og lekkasjen fjernes før utstyret kan brukes igjen.
- Gassflasker skal alltid være i vertikal stilling - under bruk og transport.
- Plasser alltid flasken på et lett tilgjengelig sted for at man til enhver tid kan stenge den med det samme.
- Under montering skal man aldri nærme flamme eller noen brennende gjenstander til gassflasken.
- Lekkasjer skal man finne med hjelp av en blanding av rengjøringsvæske og vann. Luftbobler betyr at det er lekkasje.
- Bruk alltid trykkregulator mellom flasken og utstyret. Bytt trykkregulator hvert 5. år. Tillatte trykk: 30 mbar, 37 mbar (anbefalt), 50 mbar. Bruk kun regulatorer som oppfyller krav i Europeisk Standard EN16129
- Bruk kun godkjente og sertifiserte gassledninger. Bytt dem hvert 2. år.
- Sjekk den fleksible slangen minst en gang i måneden, og hver gang når flasken byttes. Hvis der er tegn på sprekk, delaminering eller annen slitasje, skal man bytte den mot en ny slange med samme lengde og kvalitet.
- Man bør ikke koble gassflasken direkte til utstyret uten regulator.
- Ledning eller fleksible slange skal byttes med fastsatte mellomrom.
- Bruk kun gassflasker av typer som er bestemt i denne anvisningen.
- Den fleksible slangen som tilfører gass til utstyret, skal ledes langt unna skarpe kanter og varme overflater. Unngå bøyninger og vridninger på fleksible forbindelser på deres hele lengde.
- Husk at LPG-flasken skal oppbevares på godt ventilerte steder. LPG-gass er tyngre enn luft, og hvis den konsentreres ved underlaget, kan det føre til at det oppstår en eksplosiv blanding.
- Lukk gassflasken hvis utstyret ikke brukes.
- Påfylling av gassflasker skal utføres av autoriserte påfyllingsstasjoner.
- Tomme flasker skal byttes kun på autoriserte steder.

3. MONTERING

3.1 Innholdet av esken

- 1x komplett gasspeis
- 4x ruter i herdet glass
- 1x sekk steiner
- 4x tvillinghjul
- 1x batteri AAA
- 1x gasslange i gummi 2m – montert (Ø10mm)
- 1 x trykreduktionsventil (29/30 mbar) – monteret
- 1x monterings- og bruksanvisning

3.2 Utpakking og montering

- Innholdet av esken skal omhyggelig vikles ut av skumfolie.
- Ta sekkene med steiner ut av gruens renne og legg dem til side.
- Glassrutene, som er pakket inn i papp og plassert inne i utstyret, skal forsiktig tas ut.
- Sjekk om alle elementene er til stede i henhold til listen.
- Forsikre deg om peisen eller dele ikke har blitt skadet under transporten (hvis ja, skal du melde dette til leverandøren).
- Plasser peisen utendørs på en flat og hard flate, helst på stedet der den skal brukes. La tilstrekkelig rom på den siden av peisen der reguleringsventilen og antenningssystemet befinner seg (minimum 1 m)
- Dekorative steiner skal spres jevnt i rennen slik at de dekker peisens grue fullstendig.
- **OBS!!!** Steinene bør ikke dekke åpningen eller finnes inne i sikringskurven som sikrer antenningssystemet (Bilde 1).

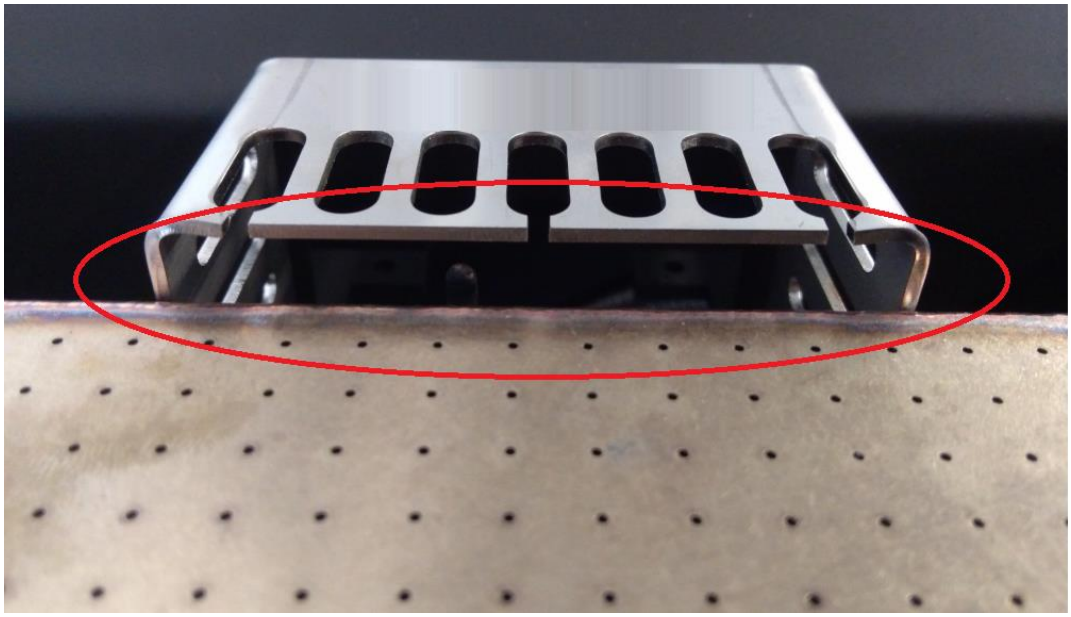

Bilde 1

- Steinene bør heller ikke plasseres oppe på sikringskurven som sikrer antenningssystemet (Bilde 1).

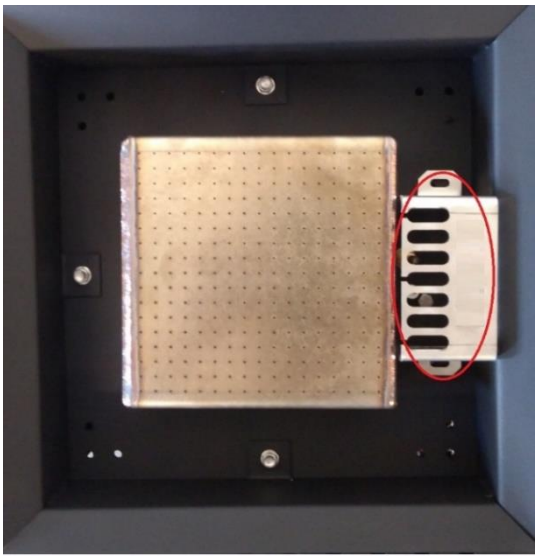

Bilde 2

3.3. Montering av hjul

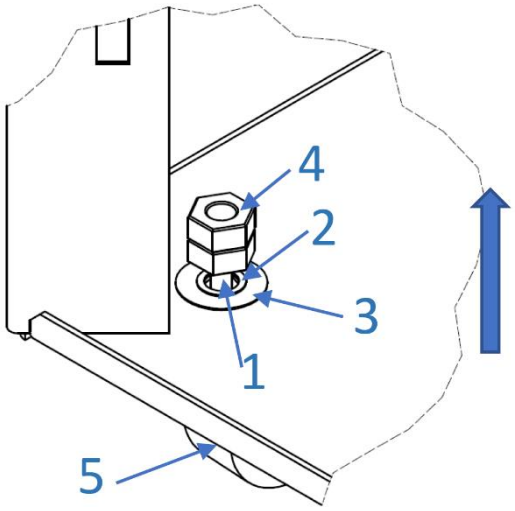

1) **Skrue**
2) **Fjærskive**
3) **Stor underlagsskive**
4) **Muttere (2 stykker)**
5) **Hjul**

- **2 hjul med bremser skal være montert på samme side som lokket som lukker gassflaskens deksel**
- **2 hjul med bremser skal være montert på motsiden**

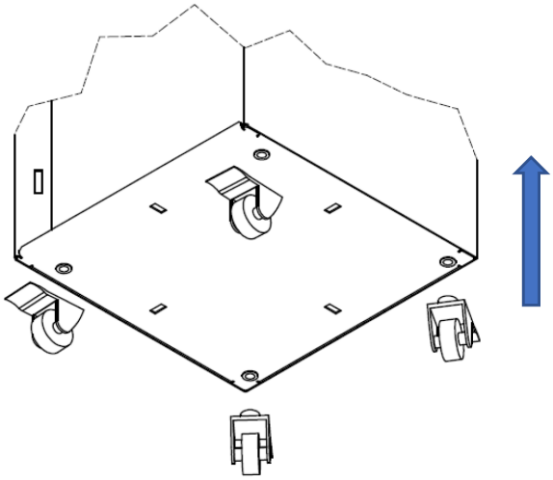

- **Plasser skruen i hjulets åpning, så i åpningen i utstyrets nedre del og sikre skruen med den store underlagsskiven, fjærskiven og 2 muttere.**

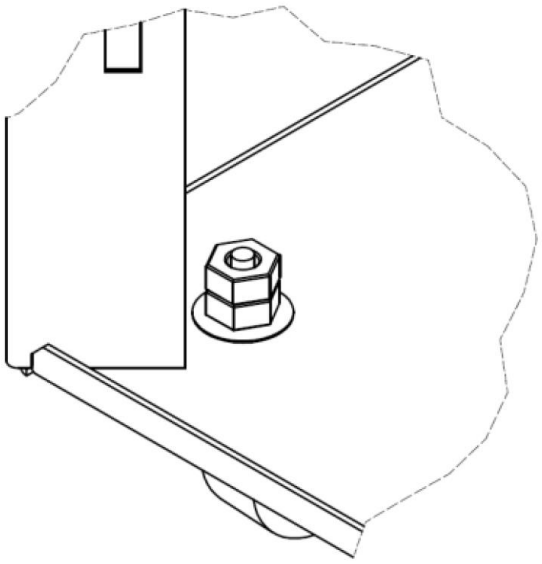

3.4 Montering av ruter

- Pakk rutene forsiktig ut av papp og skumfolie
- Fjern fra rutene alt smuss som kunne brennes fast på ruten under bruk (særlig fingeravtrykk).
- Monter rutene i rette spalter i utstyrets øvre del.
- Forsikre deg at kantene som er sikret med pakning av glassfiber er rettet oppover.

- Monter metalldekselet oppe på alle fire glassrutene.

- Det er kun nødvendig å ta ut siderutene kun hvis de blir skadet.

3.5 Plassering av gassflasken

Den fleksible slange som er vedlagt utstyret gjør det mulig å plassere gassflasken maks 2 meter fra utstyret under bytte. Under drift er gassflasken skjult inne i utstyret bak en dør som lett kan tas ut.

- Gassflaskens deksel er ikke tett og må bli ventilert på en riktig måte. Det er utstyrt med øvre ventilasjonsspalte over flaskens overdel (med areal min. 1/100 av arealet til dekselets bunnplate) og nedre ventilasjonsspalte (med areal min. 1/50 av arealet til dekselets bunnplate).
- **OBS!!! Blokker hjulene før du bytter gassflasken.**

3.5.1 Tilkobling og bytte av gassflasken

OBS!!! Montering og service må utføres av en opplært montør med relevant autorisasjon, leverandørbedrift eller gassleverandør.

Før man begynner å tilkoble gassflasken, må man utføre alle handlingene som er forbundet med riktig plassering og montering av peisen Skagen. Gassledningen skal plasseres langt unna varme og skarpe overflater, man skal forsikre seg at den ikke er vridd.

Skagen leveres samt en fleksibel gasslange som på en side tilkobles til utstyres ventil og på den andre siden ender med påmonteret 29/30 mbar trykreduktionsventil (i twist-on variant), klar til å kobles til gassflasken. Man skal sjekke holdbarhetsdato for både regulatoren og gasslangen og hvis nødvendig (sprukket, gjennomskåret, revet slange) bytte komponenter mot nye, som er i samsvar med nasjonale standarder.

Skagen kan bruke flasker av metall/stål eller komposittflasker, fylt med propan-butan eller propan. I dette utstyret er det vedlagt en twist-on regulator med arbeidstrykk 29/30 mbar. Den kan byttes mot en regulator som selges separat, med hurtigkobling og arbeidstrykk 29/30 mbar.

OBS!!! ALDRI bruk ustabilisert gasstilførsel (uten regulator).

Gassflasker har to typer koblinger:

- Twist-on kobling: Den viktigste delen er en svart pakning. Sjekk alltid om pakningen er til stede og om den ikke har blitt skadet under flaskebytte. Noen koblinger har en skruknapp for å skru til, ved andre koblinger må man bruke nøkkel. Skru til hardt (venstre gjenge). Bruk nøkkel for å unngå omdreining for dette kunne skade pakningen.
- Hurtigkobling: Denne typen kobling krever ingen verktøy. Regulering av gasstilførselen på/av utføres med en bryter på regulatoren eller på et spesielt forbindelseselement. Ved bruk av en gjenget regulator av gammel type bli spesielt oppmerksom på at forbindelsesmutter blir skrudd til hardt til forbindelseselementet med nøkkel.

Tilkobling av flasken

Twist-on kobling:	Hurtigkobling
1. Sjekk om flaskens ventil er AV ved å dreie den i klokkeretningen. 2. Fjern beskyttelseskapselen og behold den for senere bruk.	1. Ta beskyttelseskapselen av. Ikke bruk noen verktøy, la kåpen henge løs.
3. Før tilkobling sjekk om den svarte pakningen ikke er skadet. 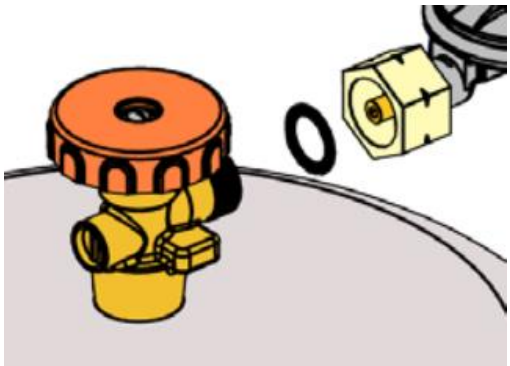	2. Forsikre deg om alle gasskranene er lukket og om bryteren er i AV-stilling. 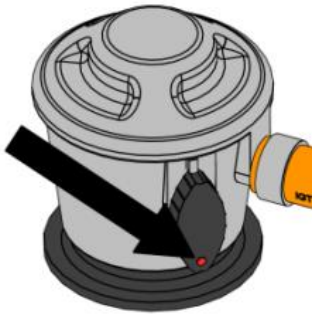
4. Tilpass forbindelsesmutteren sylinderen med egnet nøkkel eller med den forbindende skruknappen. (Venstre gjenge). Hindre omdreining av koblingene på gassflasken. 	3. Plasser den «hurtig festende» regulatoren på ventilen og trykk kraftig ned. Hvis bryteren er rett lukket, hører man et karakteristisk klikk. 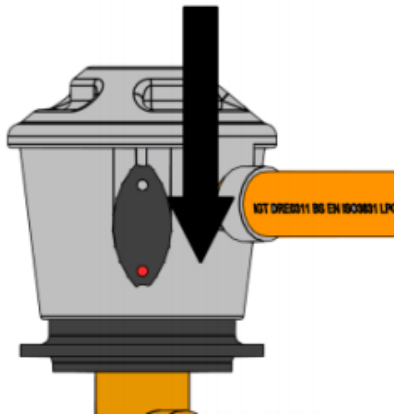
5. Hvis det kreves at gasstilførsel slås på, drei flaskens ventil mot klokkeretning. 	4. Hvis der er behov at gasstilførsel slås på, drei bryteren til ON-stilling (eller flammesymbolet). 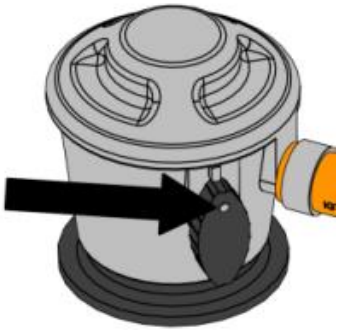

- Plasser gassflasken i riktig avstand fra peisen (minimum 1,5m)
- **OBS!!!** Sjekk hele gasstilkoblingen med hensyn til eventuelle lekkasjer. Hvis det er noe som helst som tyder på utetthet (f.eks. karakteristisk gasslukt), steng ventilen på flasken og under ingen omstendigheter slå utstyret på før utettheten fjernes.
- Etter raparasjon av utettheten kan man åpne ventilen på gassflasken igjen.

Frakobling av flasken

Twist-on kobling:	Hurtigkobling
1. Slå av Skagen - OFF stilling. Hovedbrenneren må være av.	
2. Skru flaskens ventil til AV-stilling (i klokkeretning). 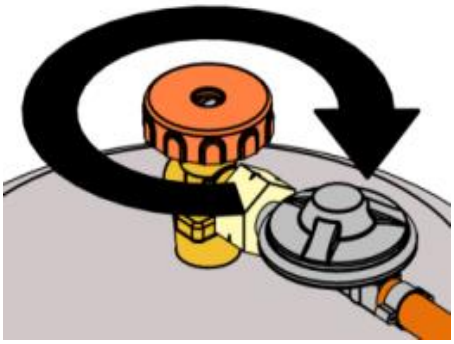	2. Skru bryteren til AV stilling - OFF
3. ALDRI ta av regulatoren eller forbindelsesmutteren hvis ventilen på flasken er åpen. 4. TA AV regulatoren (eller forbindelsesmutteren) med nøkkel eller med den forbindende skruknappen. (Venstre gjenge).	3. Ta av den «hurtig forbindende» regulatoren ved å trykke bryteren horisontalt og dra samtidig hele regulatoren opp. 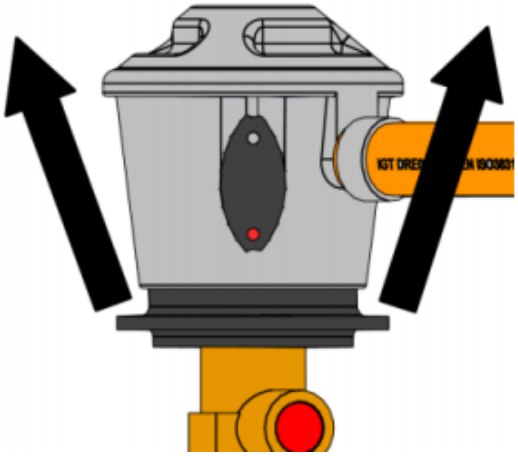
~~5. BYTT endehette eller kappe på en tom eller delvis fylt flaske hvis flasken ikke er i bruk.~~	~~4. BYTT tettende kappe på en tom eller delvis fylt flaske hvis flasken ikke er i bruk.~~

3.5.2 Bytte av regulatoren

1. Bruk alltid trykkregulatoren mellom flasken og utstyret. Bytt trykkregulatoren hvert 5. år. Tillatte trykk: 29/30 mbar. Bruk kun regulatorer som oppfyller krav i Europeisk Standard EN16129.
2. Slå av Skagen - OFF stilling. Hovedbrenneren må være av.
3. Koble regulatoren fra gassflasken (beskrivelse ovenfor).

4. Løsne metallbuntebåndet med skrujern eller fastnøkkel.	
5. Skyv buntebåndet under tilslutningsrøret på gassregulatoren.	
6. Ta av slangen fra regulatorens tilslutningsrør.	
7. Sett en ny slange på regulatorens tilslutningsrør.	

8. Skyv buntebåndet igjen på tilslutningsrøret og skru til så langt det går. OBS! Hvis buntebåndet er synlig skadet, bytt det mot et nytt.	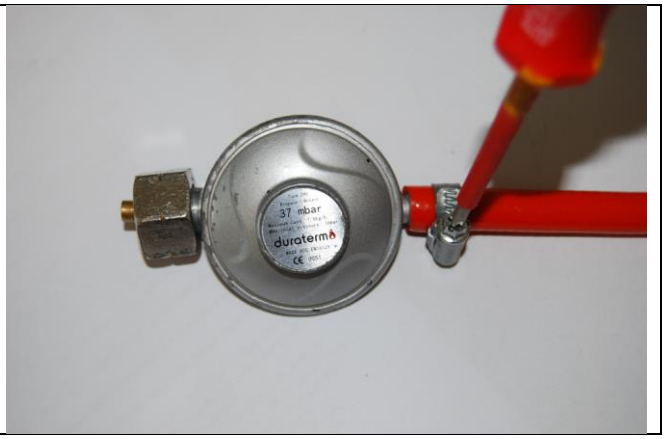

- Peisen Skagen er utstyrt med en vippeventil som slår av utstyret når peisen står skjevt eller har veltet. Ventilen stenger automatisk gasstilførselen til hovedventilen, noe som slukker flammen.

OBS!!! Forsikre deg at vippeventilen alltid er montert i vertikal stilling.

4. BRUKSANVISNING

Peisen Skagen er utstyrt med en styreventil med innbygget antenning av hovedbrenneren (uten pilotflamme) og trinnløs justering av flammehøyden i hovedbrenneren, som justeres med drejehåndtak. Ved siden av håndtaket finnes det en elektrisk antenningsknapp (drevet med AAA-batteri). Kontrollpanelet er bak døren til kammeret med gassflasken (Bilde 3)

Bilde 3

4.1 Oppstart av utstyret

- Forsikre deg at håndtaket er i «OFF» stilling (til høyre så langt det går, i klokkeretning) (Bilde 4).

Bilde 4

- Åpne ventilen på gassflasken.
- Trykk på håndtaket og vri det samtidig mot klokkeretning fra stilling (1) til stilling (2).

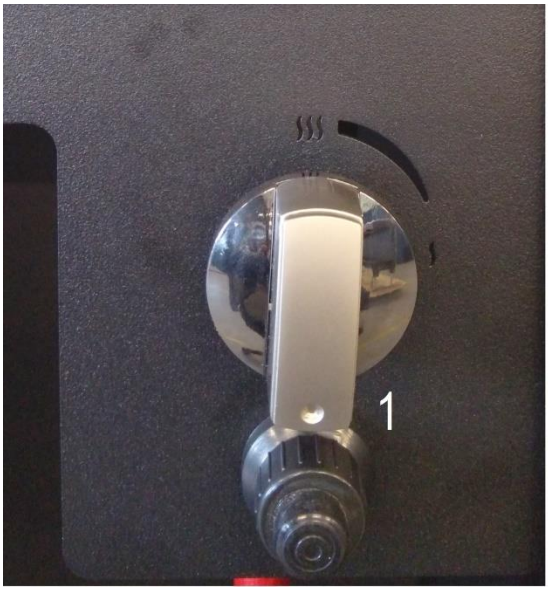

Bilde 5

- Mens du holder håndtaket trykt, tenn flamme på hovedbrenneren ved å trykke på elektronisk tenningsknapp (3).

Bilde 6

- Det oppstår en gnist som tenner flamme på hovedbrenneren på minimalt nivå. Hvis flammen ikke tenner, gjenta prosessen 2-3 ganger. Dette vil bli spesielt nødvendig etter bytte og montering av en ny LPG-flaske.
- Når flammen blir tent, hold antenningshåndtaket ca. 5 sekunder til, til termoelementet, som skal holde hovedventilen i åpen stilling, varmes opp.
- Nå kan man slippe håndtaket. Hvis flammen slukker likevel, må man gjenta prosessen en gang til, til flammen på brenneren blir stabil.
- **OBS!!!** Etter 2-3 mislykte forsøk avbryt og sjekk koblinger. Foreta forsøk på ny etter 10 minutter. Hvis den monterte gassflasken er ny, eller peisen ikke har blitt brukt på en lengre tid, skal man slippe ut luften fra gassledningen først. I et slikt tilfelle er det nødvendig å foreta flere forsøk, til flammen blir stabil.

4.2 Flammejustering

- Når flammen allerede er på brenneren, kan man justere ønsket flammehøyde ved å vri håndtaket i eller mot klokkeretning.

- For å få høyere flamme, vri håndtaket mot klokkeretning til «**Hi**» stilling. (til venstre). For å få lavere flamme, vri håndtaket i klokkeretning til «**Lo**» stilling (til høyre, Bilde 7).

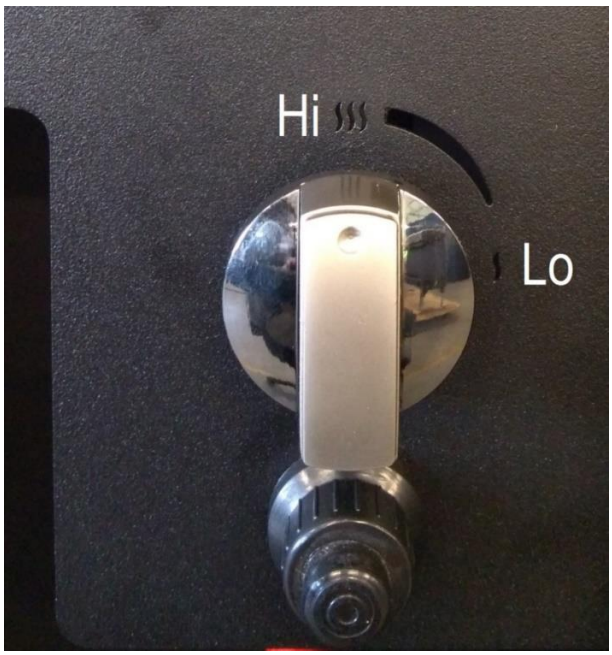

Bilde 7

4.3 Slå av utstyret

- For å slå av utstyret, trykk håndtaket og vri det så langt det går i klokkeretning til «**OFF**» stilling (til høyre, Bilde 8). Gasstilførselen blir stengt, og flammen på brenneren slås av.

Bilde 8

- Lukk også ventilen på gassflasken.

4.4. Batteribytte

Hvis batteriene er feil montert, kan den elektronsike tenning bli skadet. Batteriene skal byttes kun mens utstyret er av.

Batteriet er plassert på beholderen som er på kontrollpanelet ved siden av håndtaket for flammejustering.

- Skru av antenningsknappen.

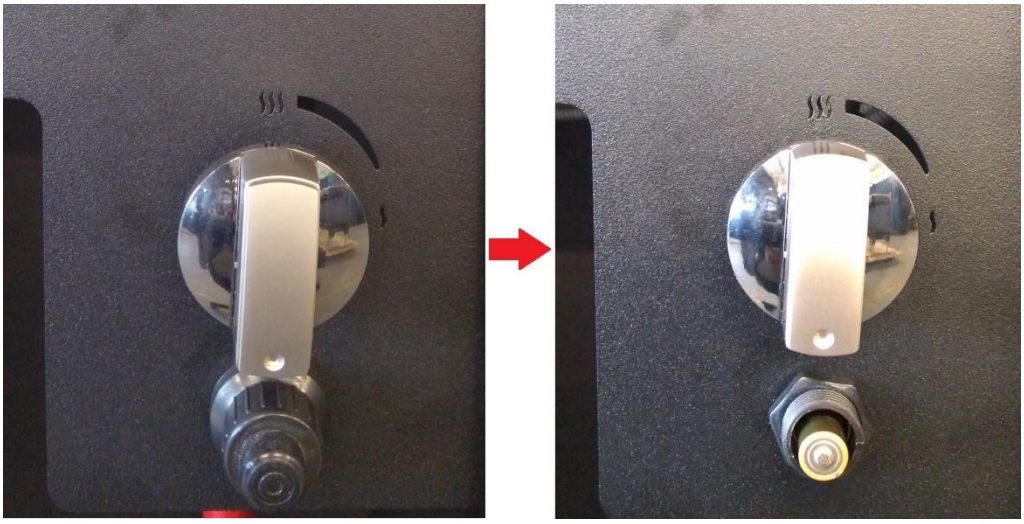

- Ta ut batteriet og sett et nytt inn i beholderen. **OBS!** Hus riktig polarisering av batteriet.

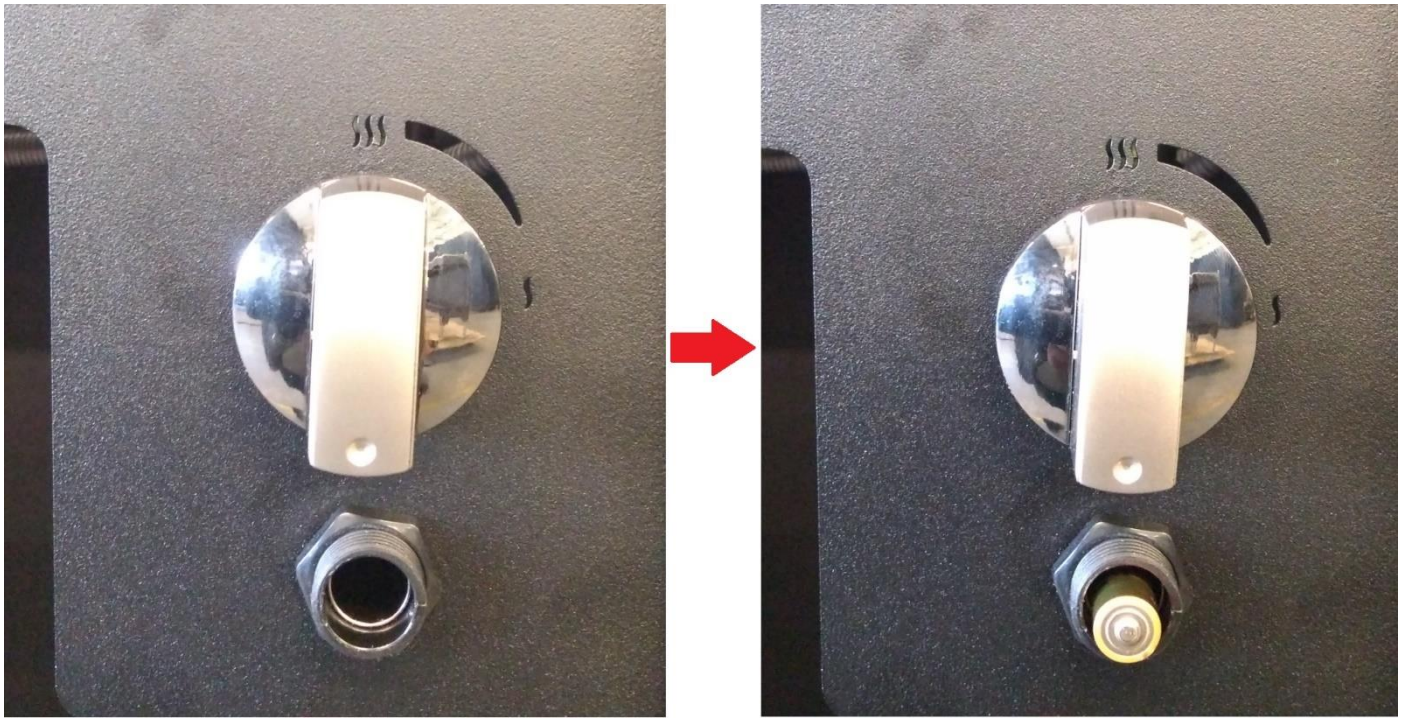

- Skru til lokket på batteribeholderen igjen.

5 SJEKK

OBS!!! ALDRI TENN PÅ PEISEN HVIS MAN KAN KJENNE DEN KARAKTERISTISKE GASSLUKTEN.

Hvis du kjenner gasslukten når peisen er i arbeidsmodus, skal du med det samme slå av utstyret og stenge av gasstilførselen fra gassflasken ved å stenge av flaskens ventil.

5.1 Sjekk av gasslekkasje

- Sjekk alle koblingene med hensyn til tetthet.
- For å gjøre det, skal man fukte alle koblingene med såpevann (eller et annet skummemiddel) eller med et effektivt spray-middel for sjekk av utettheter.
- Hvis man ser bobler, betyr det at det er lekkasje på dette stedet.
- Fjern utettheter på stedene der det er lekkasjer.
- Sjekk tettheten igjen.
- Etter sjekk skal man tørke tilkoblingene som har blitt kontrollert.
- Utstyret kan brukes igjen først når alle lekkasjene har blitt fjernet.
- **Hvis problemet gjentar seg, kontakt distributøren.**

5.2 Sjekk av flammens utseende

- Tenn Skagen på maksimalt nivå og sjekk flammens utseende.
- Flammen skal ha formen av en ildlinje og være plassert jevnt på hele lengden av hovedbrenneren.
- Hvis man ser tydelige mellomrom eller betydelige forskjeller i flammehøyden, skal man slå av peisen og etter avkjøling rette plassering av dekorative steiner slik at de ligger jevnt på hele lengden av hovedbrenneren.
- **OBS!!!** Husk at du ikke bør dekke kurven med antenningsapparatet og pilotflammen med stein! (Se Bilde 1)
- Start peisen igjen og sjekk utseende på flammen på hovedbrenneren.

6 VEDLIKEHOLD

Vi anbefaler at tennmagneten, termoelementet og hovedbrennersystemet rengjøres før ny bruk av utstyret etter det tas ut etter oppbevaring om vinteren.

6.1 Sjekk og rengjøring

Man skal sjekke og rengjøre hvis nødvendig:

- Hovedbrenneren (hvis nødvendig fjern knuste deler av steinene og støv).
- Termoelementet (hvis nødvendig fjern smussbelegg). Ved synlige skader kontakt distributøren.
- Tennmagneten (det skal være avstand fra brenneren på maksimalt 5 mm)
- Glassrutene - med hensyn til smuss eller eventuelle risser og sprekker. Oppdager man sprekker, skal man bytte glassruten. For å gjøre dette, kontakt din forhandler.
- Gassledningen og trykkregulatoren (hvis holdbarhetsdatoen er utløpt, skal man bytte delkomponenter).

- Hvis det oppstår problemer med regulatoren, gassledningen, brenneren eller reguleringsventilene, prøv ikke å reparere disse delene. Kontakt selgeren, et autorisert servicesenter eller importør for å få reservedeler. For å sikre optimal effektivitet, bruk kun originale reservedeler.

6.2 Rengjøring av ruten

De fleste smussbeleggene kan fjernes med en tørr klut. Ved større smuss kan man bruke væske for rengjøring av keramiske plater eller vindusglass. Alltid skal man tørke glassruten godt fordi vannflekker på overflaten kan brenne sig fast inn i glass for alltid.

Obs!!! Unngå ~~å legge igjen~~ fingeravtrykk på ruten. De kommer til å bli brent fast etter utstyrets oppstart og lar seg ikke bli fjernet.

7 GARANTI

TermaTech A/S gir Kunden kvalitetsgaranti for en feilfri funksjon av varen som er beskrevet i salgsdokumentet. Garantien er tidsbestemt og gjelder i en bestemt tidsperiode fra innkjøpsdato (på grunnlag av garantisertifikatet og kjøpsdokumentet). Garantiperioden begynner med innkjøp av originalproduktet av første sluttbruker. Produktet kan bestå av flere separate deler, og det skal gjelder ulike garantiperioder for ulike deler. Produsenten gir garanti for en feilfri funksjon for 2 år regnet fra innkjøpsdatoen. Peisens tetting er omfattet av garanti i 1 år fra dagen for innkjøp av innsatsen. Garantien omfatter ikke dekorative steiner og ruter. Bruk av peisinnsatsen, tilkoblingsmåte og bruksforhold må skje i henhold til Brukanvisningen og det gjeldende lovverket. Grunnlaget for kostnadsfrie garantireparasjoner dannes av. garantisertifikatet blir ugyldig hvis det mangler dato, stempler og underskrifter og hvis det er rettelser utført av uvedkommende. Kundens garantirettigheter opphører automatisk: etter utløpet av garantiperioden. Alle skader som skyldes feil bruk, lagring, feil vedlikehold, som ikke er i samsvar med forutsetninger bestemt i bruksanvisningen eller som skyldes andre forhold, feil produsenten ikke er skyldig i, medfører tap av garantien. Ved reklamasjon skal man alltid kontakte forhandleren. Forhandleren vil kontakte TermaTech A/S hvis han ser det som nødvendig. Fabrikkgarantien gjelder i 2 år etter innkjøpsdato.

8 PROBLEMLØSNING

Obs! Montering, reparasjoner og service må utføres av en opplært montør med relevant autorisasjon, leverandørbedrift eller gassleverandør.

FEIL	MULIG ÅRSAK	REPARASJON
GASSLUKT	**STENG GLASSVENTILEN PÅ FLASKEN MED DET SAMME BRUK IKKE UTSTYRET TIL LEKKASJENE BLIR FJERNET**	
Lekkasje på flasken, regulatoren eller en annen kobling.	1. Løs kobling på regulatoren. 2. Lekkasje i gasslangen, regulatoren eller gasskranene.	1. Skru til og gjør en test 2. Kontakt servicesenter.
En brenner tenner ikke	1. Tom flaske. 2. Tennerens ledning frakoblet. 3. Ingen antenningsgnist 4. Tennerens elektrode er feil plassert i henhold til tenneren. 5. Dysene er blokkert 6. Gasslange er vridd. 7. Løs kobling på regulatoren	1. Bytt flaske. 2. Koble ledningen. 3. Bytte 4. Plasser elektroden. 5. Monter brenneren av, rens dysene. 6. Rett slangen. Hold slangen langt unna dekselet. 7. Skru til koblingen. Sjekk lekkasje.
Gnist mangler	1. Brudd i elektrisk krets. 2. Feil i elektronisk modul 3. Feil i elektrode.	1. Koble ledningen. 2. Bytte 3. Bytte
Svekkende effektivitet, «gnistrende» lyd	1. Tom flaske. 2. Brennerens dyser er blokkert.	1. Bytt flaske. 2. Monter brenneren av, rens dysene.
Regulatorens «summende» lyd.	Sylinderventilen åpnet pludseligt.	Skru ventilen på flasken sakte.
Flammen på brenneren er intenst oransje og gir ut røyk.	Blokkerte åpninger i apparatet som lager gass/luft blanding.	Monter brenneren av og rens/avblokker apparatets åpninger.

TEKNISKE DATA

Type utstyr		I3P			I3B/P			I3+	
Gasskategori		**G31**			**G30**			**G30**	**G31**
Nominelt trykk	[mbar]	30	37	50	30	37	50	28-30	37
Hovedbrennerens dyse	[mm]	1,1			1,1			1,1	
Brennerens trykk	[mbar]	30	37	50	30	37	50	28-30	37
Gassforbruk	[g/h]	280	320	350	280	320	350	0,27-0,28	0,32
Nom. Input (Hi)	[kW]	3,7	4,1	4,8	4,2	4,7	5,5	4,1-4,2	4,1
Sikringsutstyr	Termoelement								
Gassventil	BS190								
Gasstilkobling (slange 2 m)	Ø10mm								

9 OPPLYSNINGER OM PRODUSENTEN

Produsent: **Planika Sp. z o.o.**
Kontaktopplysninger: **ul. Bydgoska 38**
86-061 Brzoza
Polen
Telefon: **+ 48 52 364 11 60**
Fax: **+ 48 52 364 11 70**