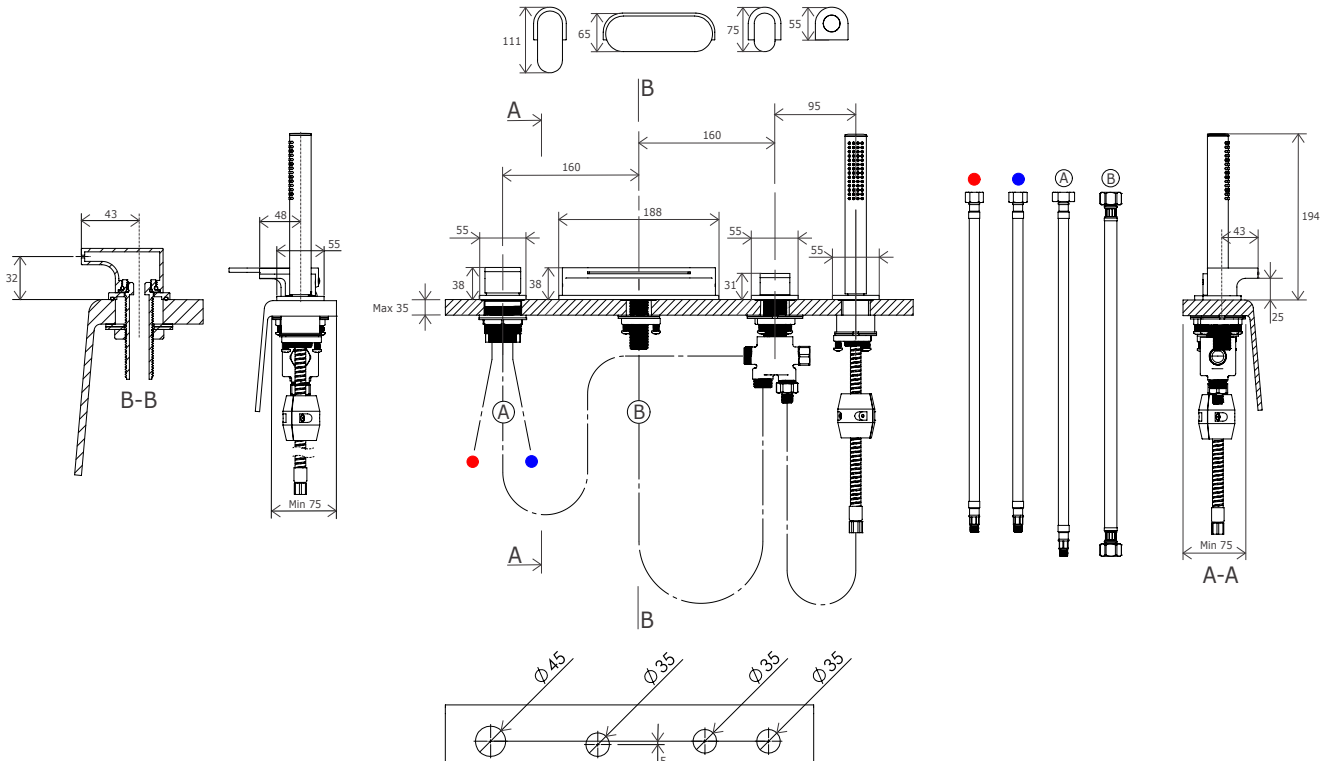
111
65
75
55
B
A
95
160
160
188
55
55
55
55
38
38
31
Max 35
43
32
B-B
48
55
Min 75
A
B
A
B
Ø45
Ø35
Ø35
Ø35
5
A
B
194
43
25
Min 75
A-A